ЛИМЦ.60148.08.000.002

Перв. примен.

ЛИМЦ.60148.08.000.000

Справ. №

Ra 12,5 (√)

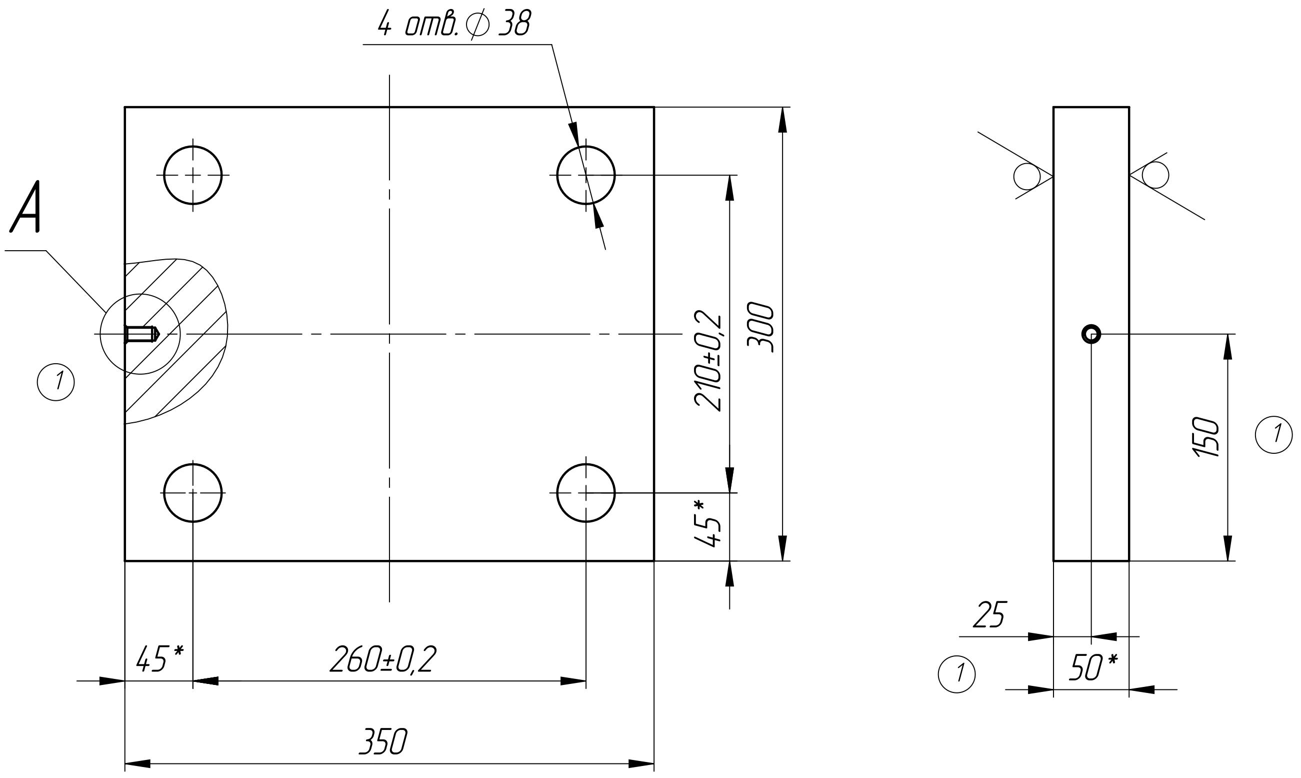

A (1 : 2)

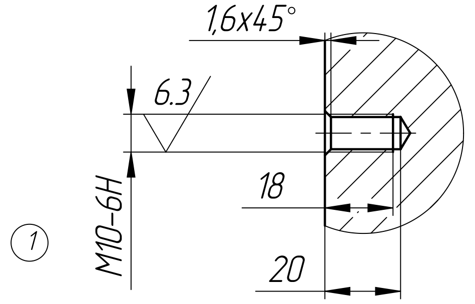

1. *ŭǪǅǶĳžÅë Žǵï̀ ǻǹÅǪǬǸǴ.
2. Общие допуски по ГОСТ 30893.1: H14, ±IT14/2.
3. Покрытие: грунтовка "НОВАКС" 02227 Цинк (NOVAX Primer 02227 Zn), 60 мкм; грунтовка "НОВАКС" 02284 ВС (NOVAX Primer 02284 HS), 180 мкм (1–2 слоя); эмаль "НОВАКС" 13524 ВС (NOVAX Topcoat 13524 HS), 80 мкм. Цвет серый, RAL 7035. Кроме отверстий.
4. ǖǪǺǴǅǺǸǬǪǼÊ ǸǫǸǅƿǪäžƿǅž äžǺǼžǰǪ.

Подп. и дата

Инв. № дубл.

Взам. инв. №

Подп. и дата

Инв. № подл.

1	Зам.	ЛИМЦ.60148.36ИИ		30.03.2026
Изм.	Лист	№ докум.	Подп.	Дата
Разраб.		Быков		31.3.26
Пров.		Лаптев		
Т. контр.		Волков		
Н. контр.		Ванина		
Утв.		Соломатин		

ЛИМЦ.60148.08.000.002

Груз 2

Лит.	Масса	Масштаб
	39.67	1:5

Лист | Листов 1

Лист $\frac{\text{Б–ПН–50 ГОСТ 19903–2015}}{\text{09Г2С ГОСТ 19281–2014}}$

АО "БТ"

Шифр:

Копировал

Формат А4